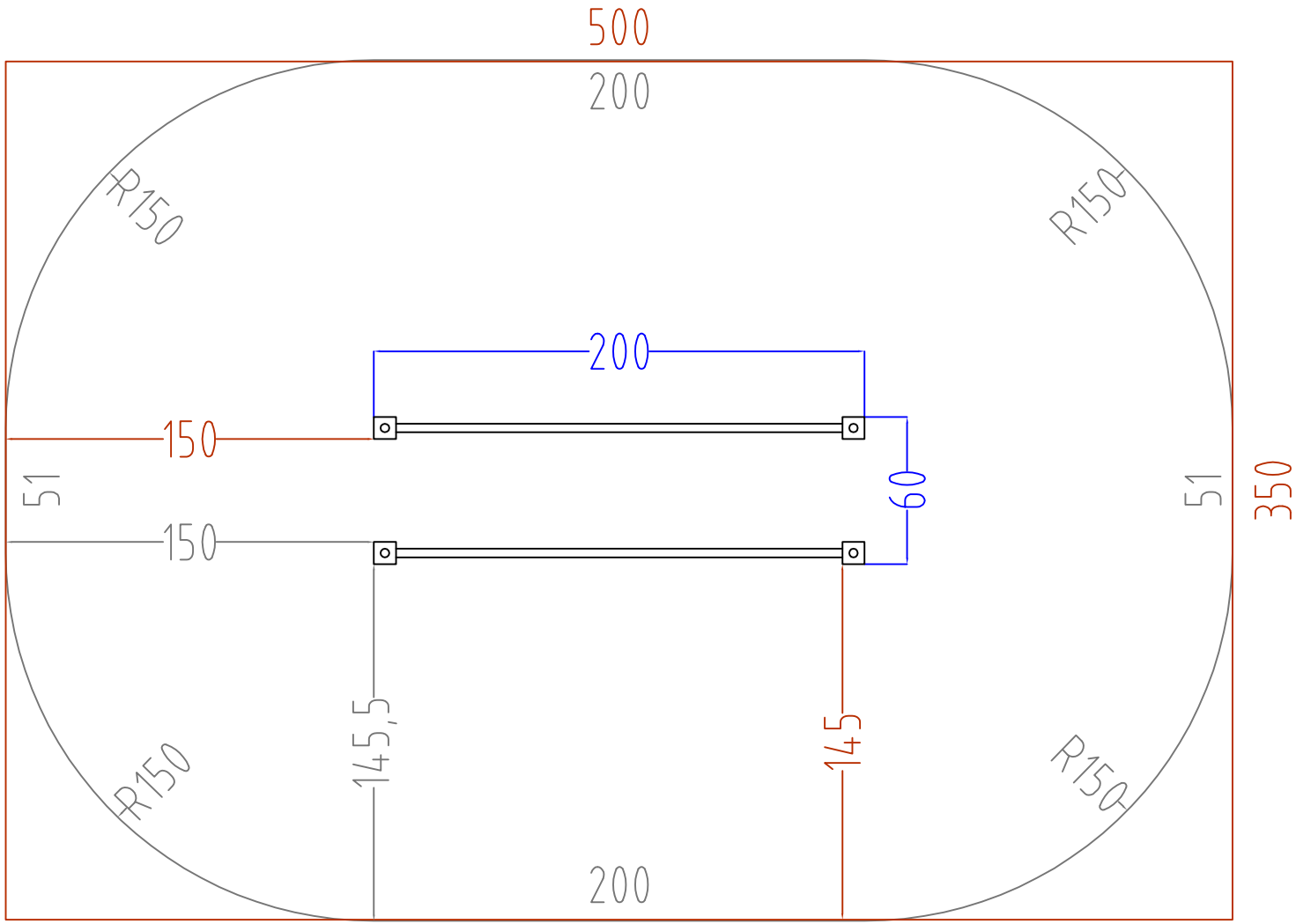

area di sicurezza 15.62mq

antitrauma 17.50mq

registrazioni modifiche				scala 1:	Le misure del disegno sono espresse in cm	SOLZAOFA	
n°	data	pos	descrizione	firma	Tolleranze generali applicate:	denom: pianta sicurezza	
					* Sezione/diametro legname impregnato ± 0.5 (cm)		
					* Lunghezza legname impregnato ±1% (lungh. totale)		
					* Lavorazioni legname impregnato ±0.2 (cm)	n.dis: 1057	n.cod: xsp 3
					* Componenti in metallo ±1 (mm)	luogo: Mezzolombardo	data: 19.10.04
					* Componenti in materiali plastici ±1.5 (mm)	esecuzione/verifica/approvazione firma:	