PIANTA SICUREZZA AREA DI IMPATTO / SAFETY PLAN IMPACT AREA

Area libera per la struttura / Free area for structure : **546x667**

Area di impatto mq . min. / Impact area sq.m min. :

Nota di sicurezza / Safety note: Le aree di impatto delle diverse strutture non devono sovrapporsi tra loro. / The impact areas of different structures must not overlap with each other.

PIANTA SICUREZZA - AREA DI IMPATTO/SAFETY PLAN - IMPACT AREA
area libera per la struttura : 546x667/free area for structure : 546x667
area di impatto: 32.8 mq/impact area: 32.8 s.q.m
le aree di impatto delle diverse strutture non devono compenetrare tra loro/the impact areas of the different facilities should not interpenetrate with each other

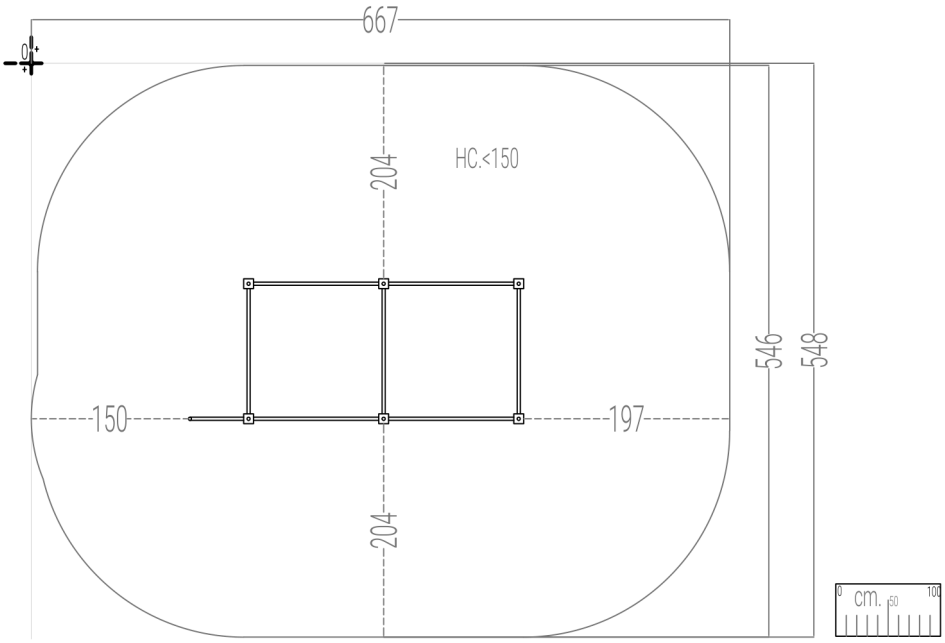

modifiche / amendments :				scala / scale : -	misure espresse in / dimensions are estabilished in : cm.	HOLZHOF
nr°	data/date	pos	descrizione/description	autore author	tolleranze generali applicate / general tolerances:	denom. / name : Pianta Area di Impatto, Sicurezza / Impact area, Security Plant
01					○ sezione/diametro legname impregnato 0.5 (cm) ± ○ lunghezza legname impregnato 1% (lungh. totale) ± ○ lavorazioni legname impregnato 0.2 (cm) ± ○ componenti in metallo 1 (mm) ± ○ componenti in materiali plastici 1.5 (mm) ±	nr. dis. / draft nr. : - / codice / code : xsp260
02					○ section/diameter of treated wood 0.5 (cm) ± ○ length of treated wood 1% (on the total length) ± ○ processing on treated wood 0.2 (cm) ± ○ metal elements 1 (mm) ± ○ plastic elements 1.5 (mm) ±	luogo / place : Mezzolombardo (TN) / data / date : 7/01/2025
03					Le colorazioni dei componenti raffigurati sono solo indicative e potranno variare a no/ discrezione. Il presente elaborato grafico è da ritenersi indicativo. La sua reale fattibilità deve essere preventivamente verificata in loco prima della conferma d' ordine. Nessuna responsabilità pertanto sarà da attribuirsi alla scriventi.	esecuzione/verifica/ approvazione : created/checked/approved by :
04					The colours that are visible in the rendering are just illustrative and can be modified. The graphic design as well is illustrative, and customers are compelled to verify the equipment's real feasibility before finalizing the order. We do not accept claims for similar themes.	

modifiche / modified				scala/scale:	misure in / dimensions in : cm.	HOLZHOF
n r	data/date	pos	descrizione/description	aut	tolleranze generali applicate / general tolerances:	PIANTA SICUREZZA AREA DI IMPATTO / SAFETY PLAN IMPACT AREA
					○ sezione/diametro legname impregnato 0.5 (cm) ± ○ lunghezza legname impregnato 1% (lungh. totale) ± ○ lavorazioni legname impregnato 0.2 (cm) ± ○ componenti in metallo 1 (mm) ± ○ componenti in materiali plastici 1.5 (mm) ± ○ section/diameter of treated wood 0.5 (cm) ± ○ length of treated wood 1% (on the total length) ± ○ processing on treated wood 0.2 (cm) ± ○ metal elements 1 (mm) ± ○ plastic elements 1.5 (mm) ±	codice/code: xsp260
						Mezzolombardo (TN): 01/08/2025
						eseguito da / operator: ufficio tecnico

PIANTA SCAVI / EXCAVATION PLAN

il simbolo accanto segna la posizione del centro scavo, per le sezioni consultare le schede allegate/ The excavation center is marked with a cross symbol on plan. For depth and section details, refer to the attached drawings.

PIANTA SCAVI/PLANT EXCAVATION.

è segnata la posizione del centro scavo, per le sezioni consultare le schede allegate/
location of the excavation center is marked, for sections see attached sheets.

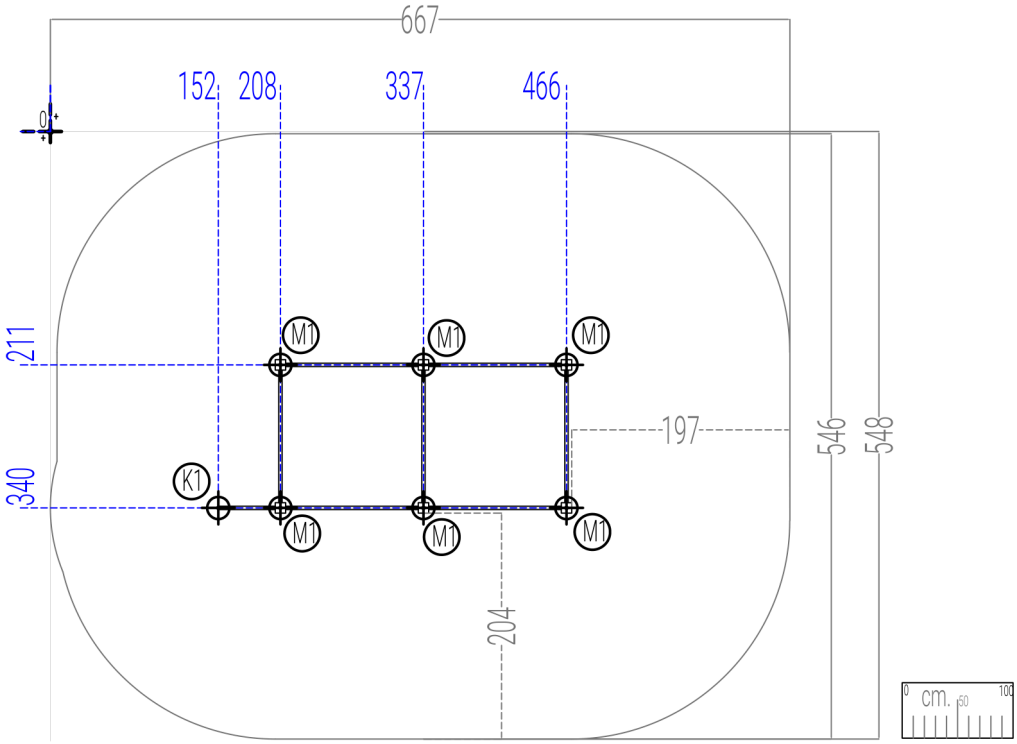

Origine/Source

modifiche / amendments :				scala / scale : -
nr°	data/date	pos	descrizione/description	autore author
01				
02				
03				
04				

misure espresse in / dimensions are estabilished in : cm.

tolleranze generali applicate / general tolerances:

- sezione/diametro legname impregnato 0.5 (cm) ±
- lunghezza legname impregnato 1% (lungh. totale) ±
- lavorazioni legname impregnato 0.2 (cm) ±
- componenti in metallo 1 (mm) ±
- componenti in materiali plastici 1.5 (mm) ±

- section/diameter of treated wood 0.5 (cm) ±
- length of treated wood 1% (on the total length) ±
- processing on treated wood 0.2 (cm) ±
- metal elements 1 (mm) ±
- plastic elements 1.5 (mm) ±

le colorazioni dei componenti raffigurati sono solo indicative e potranno variare a noi discrezione. Il presente elaborato grafico è da ritenersi indicativo. La sua reale fattibilità deve essere preventivamente verificata in loco prima della conferma d' ordine. Nessuna responsabilità pertanto sarà da attribuirsi alla scrivente.

The colours that are visible in the rendering are just illustrative and can be modified. The graphic design as well is illustrative, and customers are compelled to verify the equipment's real feasibility before finalizing the order. We do not accept claims for similar themes.

HOLZHOF

denom. / name : Pianta Scavi / Excavation Plant

nr. dis. / draft nr. : -

codice / code : xsp260

luogo / place : Mezzolombardo (TN)

data / date : 7/01/2025

esecuzione/verifica/ approvazione : created/checked/approved by :

modifiche / modified				scala/scale:
n r	data/date	pos	descrizione/description	aut

misure in / dimensions in : cm.

tolleranze generali applicate / general tolerances:

- sezione/diametro legname impregnato 0.5 (cm) ±
- lunghezza legname impregnato 1% (lungh. totale) ±
- lavorazioni legname impregnato 0.2 (cm) ±
- componenti in metallo 1 (mm) ±
- componenti in materiali plastici 1.5 (mm) ±

- section/diameter of treated wood 0.5 (cm) ±
- length of treated wood 1% (on the total length) ±
- processing on treated wood 0.2 (cm) ±
- metal elements 1 (mm) ±
- plastic elements 1.5 (mm) ±

le colorazioni dei componenti raffigurati sono solo indicative e potranno variare a noi discrezione. Il presente elaborato grafico è da ritenersi indicativo. La sua reale fattibilità deve essere preventivamente verificata in loco prima della conferma d' ordine. Nessuna responsabilità pertanto sarà da attribuirsi alla scrivente.

The colours that are visible in the rendering are just illustrative and can be modified. The graphic design as well is illustrative, and customers are compelled to verify the equipment's real feasibility before finalizing the order. We do not accept claims for similar themes.

HOLZHOF

PIANTA SCAVI / EXCAVATION PLAN

codice/code	xsp260
Mezzolombardo (TN)	01/08/2025
eseguito da / operator	ufficio tecnico

PIANTA ANTITRAUMA IN GOMMA / RUBBER IMPACT ABSORBING SURFACE PLAN

Altezza di caduta / Fall height (cm): **<150** metri quadri / square meters : **37.25**

Area libera da impedimenti / Obstacle-free area:

(nessun cordolo, oggetto o dislivello / no curbs, objects or uneven surfaces) Minimo / Minimum: prato o terreno naturale / lawn or natural terrain All'interno dell'area di impatto non deve essere presente nessun oggetto, ostacolo o dislivello / No object, obstacle or unevenness shall be present within the impact area.

*gomma minima se la struttura è installata con area libera e prato o terreno naturale per 200 cm davanti a gli scivoli/*minimum rubber if the structure is installed with an open area and lawn or natural terrain for 200 cm in front of the slides.

PIANTA ANTITRAUMA IN GOMMA/RUBBER ANTI-TRAUMA PLANT

gomma antitrauma/rubber anti-trauma :

altezza di caduta h <150 cm mq. 12/Fall height <150 cm sq.m. 12

area libera da impedimenti (nessun cordolo, oggetto o dislivello) minimo prato/terreno naturale/
Area free of obstructions (no curbs, objects or unevenness) minimum lawn/natural terrain

all'interno dell' area di impatto non deve essere presente nessun oggetto, ostacolo o dislivello/
within the impact area there shall be no object, obstacle or height difference

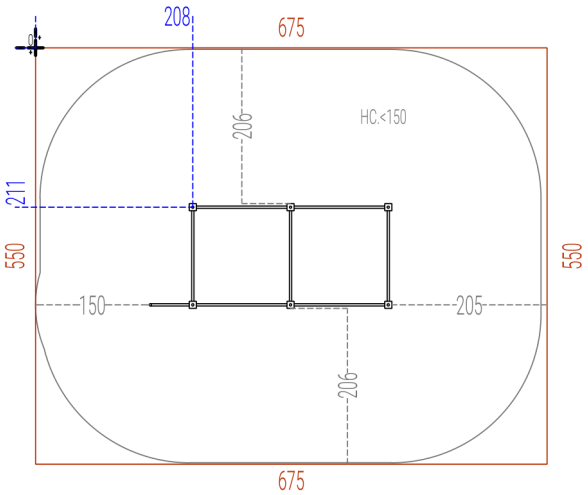

! IN CASO DI ANTITRAUMA COLATO/! IN CASE OF CAST RUBBER ANTITRAUMA:
L'applicazione del materiale antitrauma colato deve garantire uno spessore uniforme su tutta la superficie di impatto/Application of the poured anti-trauma material should ensure uniform thickness over the entire impact surface.
! Per approfondimenti consultare la scheda sul posizionamento dei cordoli dettagliata in allegato/See the detailed curb placement sheet attached for more details.

Origine/Source

modifiche / amendments :				scala / scale : -	misure espresse in / dimensions are estabilished in : cm.	HOLZHOF
nr°	data/date	pos	descrizione/description	autre author	tolerance general quotes / general tolerances: ○ sezione/diametro legname impregnato 0.5 (cm) ± ○ lunghezza legname impregnato 1% (lungh. totale) ± ○ lavorazioni legname impregnato 0.2 (cm) ± ○ componenti in metallo 1 (mm) ± ○ componenti in material plastic 1.5 (mm) ± ○ section/diameter of treated wood 0.5 (cm) ± ○ length of treated wood 1% (on the total length) ± ○ processing on treated wood 0.2 (cm) ± ○ metal elements 1 (mm) ± ○ plastic elements 1.5 (mm) ±	le colorazioni dei componenti raffigurati sono solo indicative e potranno variare a noi/ discrezione. Il presente elaborato grafico è da ritenersi indicativo. La sua reale fattibilità deve essere preventivamente verificata in loco prima della conferma d' ordine. Nessuna responsabilità pertanto sarà da attribuirsi alla scriviente. The colours that are visible in the rendering are just illustrative and can be modified. The graphic design as well is illustrative, and customers are compelled to verify the equipment's real feasibility before finalizing the order. We do not accept claims for similar themes.	denom. / name: Pianta Antitrauma in Gomma / Rubber Safety Matting Plant
01						rif. dis. / draft.nr.: - / codice / code: xsp260
02						lungo / place: Mezzolombardo (TN) / data / date: 7/01/2025
03						esecuzione/verifica/ approvazione: created/checked/approved by:
04						

! IN CASO DI ANTITRAUMA COLATO:
L'applicazione del materiale antitrauma colato deve garantire uno spessore uniforme su tutta la superficie di impatto.
Per approfondimenti consultare la scheda sul posizionamento dei cordoli dettagliata in allegato.

Origine/Source

modifiche / modified				scala/scale:	misure in / dimensions in : cm.		HOLZHOF	
n r	data/date	pos	descrizione/description	aut	tolerance general quotes / general tolerances: ○ sezione/diametro legname impregnato 0.5 (cm) ± ○ lunghezza legname impregnato 1% (lungh. totale) ± ○ lavorazioni legname impregnato 0.2 (cm) ± ○ componenti in metallo 1 (mm) ± ○ componenti in material plastic 1.5 (mm) ± ○ section/diameter of treated wood 0.5 (cm) ± ○ length of treated wood 1% (on the total length) ± ○ processing on treated wood 0.2 (cm) ± ○ metal elements 1 (mm) ± ○ plastic elements 1.5 (mm) ±	le colorazioni dei componenti raffigurati sono solo indicative e potranno variare a noi/ discrezione. Il presente elaborato grafico è da ritenersi indicativo. La sua reale fattibilità deve essere preventivamente verificata in loco prima della conferma d' ordine. Nessuna responsabilità pertanto sarà da attribuirsi alla scriviente. The colours that are visible in the rendering are just illustrative and can be modified. The graphic design as well is illustrative, and customers are compelled to verify the equipment's real feasibility before finalizing the order. We do not accept claims for similar themes.	PIANTA ANTITRAUMA IN GOMMA / RUBBER IMPACT ABSORBING SURFACE PLAN	
							codice/code	xsp260
							Mezzolombardo (TN)	01/08/2025
							eseguito da / operator	ufficio tecnico

PIANTA ANTITRAUMA SFUSO / LOOSE-FILL IMPACT-ABSORBING SURFACE PLAN

Spessore antitrauma sfuso / Loose-fill surface thickness (cm): 30 Superficie / Area (sq.m): **37.25**

Area libera da impedimenti / Obstacle-free area:

(nessun cordolo, oggetto o dislivello / no curbs, objects or uneven surfaces) Minimo / Minimum: prato o terreno naturale / lawn or natural terrain All'interno dell'area di impatto non deve essere presente nessun oggetto, ostacolo o dislivello / No object, obstacle or unevenness shall be present within the impact area.

PIANTA ANTITRAUMA SFUSO/LOOSE ANTI-TRAUMA PLANT

area libera da impedimenti minimo prato/terreno naturale/area free of impediments minimum meadow/natural terrain

antitrauma sfuso spessore min. 30 cm. mq. 12/bulk anti-trauma min. thickness 30 cm. sq. m. 12

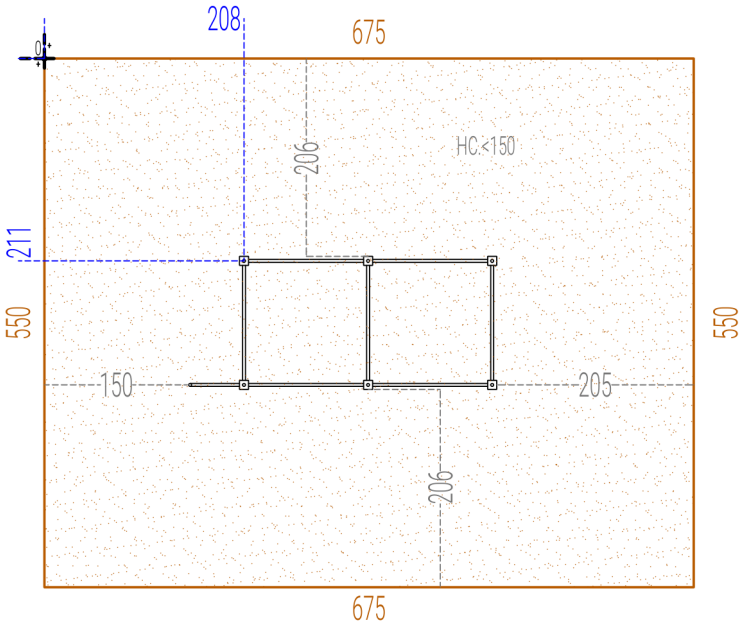

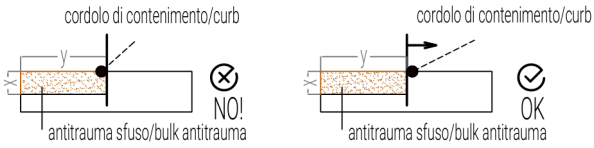

In caso di cordolo in Robinia non uniforme mantenerlo esternamente all'area di impatto/In case of non-uniform Robinia curb keep it outside the impact area.

! IN CASO DI ANTITRAUMA COLATO/! IN THE CASE OF CAST RUBBER ANTITRAUMA:

L'applicazione del materiale antitrauma colato deve garantire uno spessore uniforme su tutta la superficie di impatto/Application of the poured anti-trauma material should ensure uniform thickness over the entire impact surface.

! Per approfondimenti consultare la scheda sul posizionamento dei cordoli dettagliata in allegato/See the detailed curb placement sheet attached for more details.

Origine/Source

modifiche / amendments :				scala / scale : -	misure espresse in / dimensions are estabilished in : cm.	HOLZHOF
nr°	data/date	pos	descrizione/description	autore author	tolerance general applicate / general tolerances: sezione/diametro legname impregnato 0.5 (cm) ± lunghezza legname impregnato 1% (lungh. totale) ± lavorazioni legname impregnato 0.2 (cm) ± componenti in metallo 1 (mm) ± componenti in materiali plastici 1.5 (mm) ± section/diameter of treated wood 0.5 (cm) ± length of treated wood 1% (on the total length) ± processing on treated wood 0.2 (cm) ± metal elements 1 (mm) ± plastic elements 1.5 (mm) ±	denom. / name: Pianta Antitrauma Sfuso / Loose Safety Matting Plant
01					le colorazioni dei componenti raffigurati sono solo indicative e potranno variare a no/ discrezione. Il presente elaborato grafico è da ritenersi indicativo. La sua reale fattibilità deve essere preventivamente verificata in loco prima della conferma d' ordine. Nessuna responsabilità pertanto sarà da attribuirsi alla scrivente. The colours that are visible in the rendering are just illustrative and can be modified. The graphic design as well is illustrative, and customers are compelled to verify the equipment's real feasibility before finalizing the order. We do not accept claims for similar themes.	nr. dis. / draft nr.: - / codice / code: xsp260
02						luogo / place: Mezzolombardo (TN) / data / date: 7/01/2025
03						esecuzione/verifica/ approvazione - created/checked/approved by :
04						

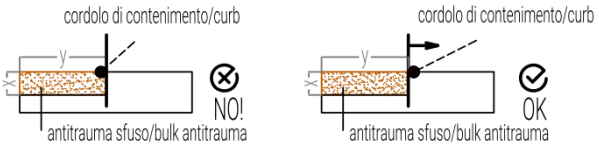

CORDOLO DI CONTENIMENTO / CONTAINMENT CURB

■ In caso di cordolo in Robinia non uniforme, mantenerlo esternamente all'area di impatto / In case of non-uniform Robinia curb, keep it outside the impact area

ANTITRAUMA COLATO / CAST RUBBER IMPACT SURFACE

✔ Lo strato antitrauma colato deve garantire spessore uniforme su tutta l'area di impatto / The poured anti-trauma layer must ensure uniform thickness across the entire impact area

■ Per maggiori dettagli, consultare la scheda di posizionamento cordoli allegata / See the attached curb positioning detail sheet for further information

modifiche / modified				scala/scale:	misure in / dimensions in : cm.	HOLZHOF
n r	data/date	pos	descrizione/description	aut	tolerance general applicate / general tolerances: sezione/diametro legname impregnato 0.5 (cm) ± lunghezza legname impregnato 1% (lungh. totale) ± lavorazioni legname impregnato 0.2 (cm) ± componenti in metallo 1 (mm) ± componenti in materiali plastici 1.5 (mm) ± section/diameter of treated wood 0.5 (cm) ± length of treated wood 1% (on the total length) ± processing on treated wood 0.2 (cm) ± metal elements 1 (mm) ± plastic elements 1.5 (mm) ±	PIANTA ANTITRAUMA IN GOMMA / RUBBER IMPACT ABSORBING SURFACE PLAN
					le colorazioni dei componenti raffigurati sono solo indicative e potranno variare a no/ discrezione. Il presente elaborato grafico è da ritenersi indicativo. La sua reale fattibilità deve essere preventivamente verificata in loco prima della conferma d' ordine. Nessuna responsabilità pertanto sarà da attribuirsi alla scrivente. The colours that are visible in the rendering are just illustrative and can be modified. The graphic design as well is illustrative, and customers are compelled to verify the equipment's real feasibility before finalizing the order. We do not accept claims for similar themes.	codice/code: xsp260
						Mezzolombardo (TN): 01/08/2025
						eseguito da / operator: ufficio tecnico