PIANTA SICUREZZA AREA DI IMPATTO / SAFETY PLAN IMPACT AREA

Area libera per la struttura / Free area for structure : **650X200**

Nota di sicurezza / Safety note: Le aree di impatto delle diverse strutture non devono sovrapporsi tra loro. / The impact areas of different structures must not overlap with each other.

NOTA PER LE STACCIONATE : eventuali staccionate di delimitazione devono essere posizionate rispettivamente ad almeno 150 cm. dal bordo laterale del sedile dell' altalena e in subordine ad una valutazione dei rischi ad almeno 150 cm. dal bordo dell' area di impatto. (EN 1176-2 appendice A)

NOTE REGARDING FENCING: Any delimiting fences must be positioned at least 150 cm from the lateral edge of the swing seat and, alternatively – based on a risk assessment – at least 150 cm from the edge of the impact area. (EN 1176-2, Annex A)

NOTA PER STRUTTURE COUNTRY : per la natura irregolare del materiale stesso utilizzato tutte le misure su tale documento sono da ritenersi indicative / NOTE FOR COUNTRY STRUCTURES: due to the irregular nature of the material itself used, all measurements on this document are to be considered as indicative

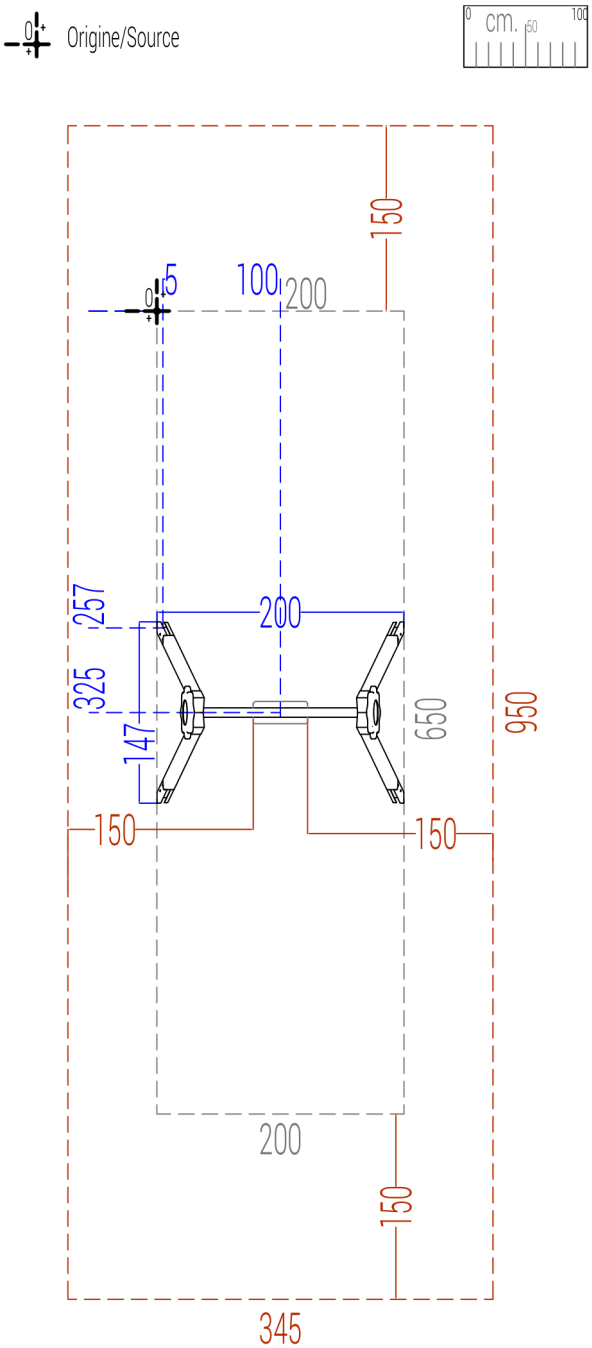

modifiche / modified				scala/scale:	misure in / dimensions in : cm.		HOLZHOF
nr	data/date	pos	descrizione/description	aut	tolerance general applicate / general tolerances :	le colorazioni dei componenti raffigurati sono solo indicative e potranno variare a ns/ discrezione. Il presente elaborato grafico è da ritenersi indicativo. La sua reale fattibilità deve essere preventivamente verificata in loco prima della conferma d' ordine. Nessuna responsabilità pertanto sarà da attribuirsi a la scriviente.	PIANTA SICUREZZA AREA DI IMPATTO / SAFETY PLAN IMPACT AREA	
					○ sezione/diametro legname impregnato 0.5 (cm) ± ○ lunghezza legname impregnato 1% (lungh. totale) ± ○ lavorazioni legname impregnato 0.2 (cm) ± ○ componenti in metallo 1 (mm) ± ○ componenti in materiali plastici 1.5 (mm) ± ○ section/diameter of treated wood 0.5 (cm) ± ○ length of treated wood 1% (on the total length) ± ○ processing on treated wood 0.2 (cm) ± ○ metal elements 1 (mm) ± ○ plastic elements 1.5 (mm) ±	The colours that are visible in the rendering are just illustrative and can be modified. The graphic design as well is illustrative, and customers are compelled to verify the equipment's real feasibility before finalizing the order. We do not accept claims for similar themes.	codice/code	xsal31b
							Mezzolombardo (TN)	16/10/2025
							eseguito da / operator	ufficio tecnico

PIANTA SCAVI / EXCAVATION PLAN

il simbolo accanto segna la posizione del centro scavo, per le sezioni consultare le schede allegate/ The excavation center is marked with a cross symbol on plan. For depth and section details, refer to the attached drawings.

NOTA PER STRUTTURE COUNTRY : per la natura irregolare del materiale stesso utilizzato tutte le misure su tale documento sono da ritenersi indicative / NOTE FOR COUNTRY STRUCTURES: due to the irregular nature of the material itself used, all measurements on this document are to be considered as indicative

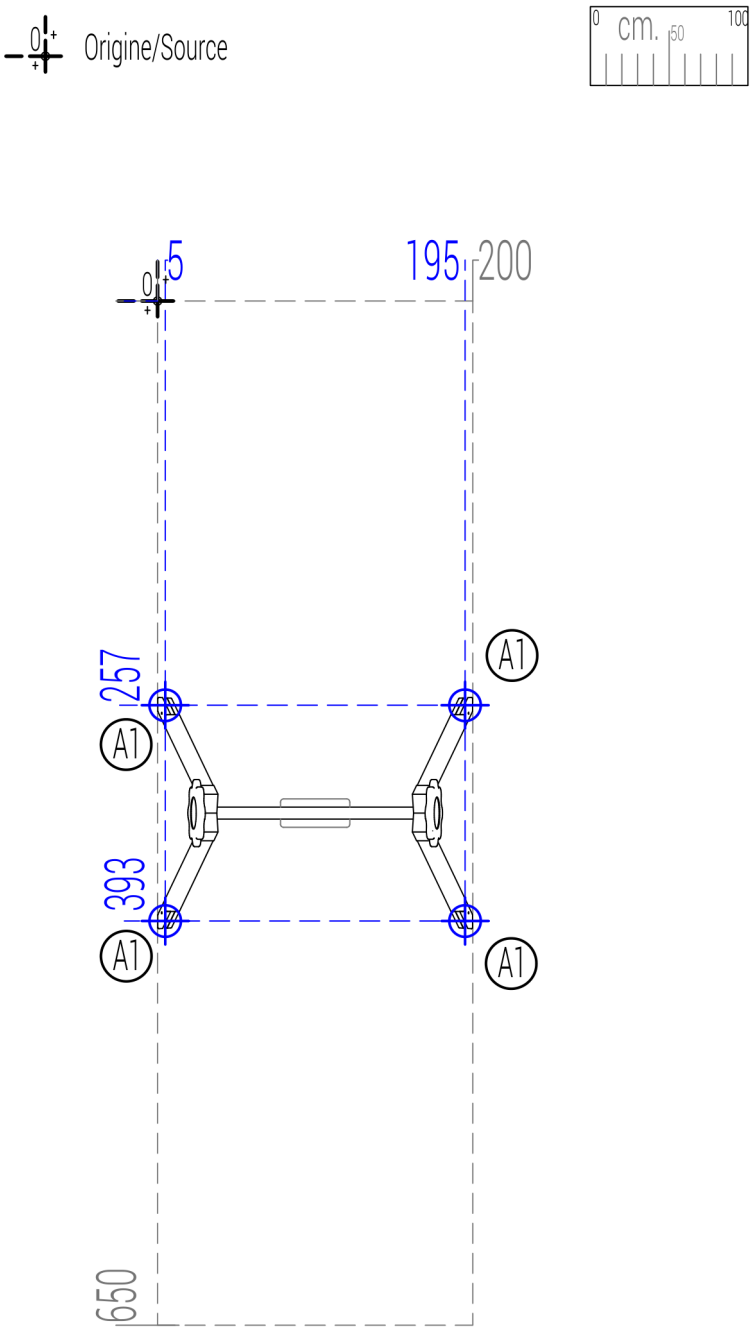

modifiche / modified				scala/scale:	misure in / dimensions in : cm.	HOLZHOF
nr	data/date	pos	descrizione/description	aut		PIANTA SCAVI / EXCAVATION PLAN
						codice/code: xsal31b
						Mezzolombardo (TN): 16/10/2025
						eseguito da / operator: ufficio tecnico

tolleranze generali applicate / general tolerances :

- sezione/diametro legname impregnato 0.5 (cm) ±
- lunghezza legname impregnato 1% (lungh. totale) ±
- lavorazioni legname impregnato 0.2 (cm) ±
- componenti in metallo 1 (mm) ±
- componenti in materiali plastici 1.5 (mm) ±

- section/diameter of treated wood 0.5 (cm) ±
- length of treated wood 1% (on the total length) ±
- processing on treated wood 0.2 (cm) ±
- metal elements 1 (mm) ±
- plastic elements 1.5 (mm) ±

le colorazioni dei componenti raffigurati sono solo indicative e potranno variare a noi/ discrezione. Il presente elaborato grafico è da ritenersi indicativo. La sua reale fattibilità deve essere preventivamente verificata in loco prima della conferma d' ordine. Nessuna responsabilità pertanto sarà da attribuirsi a/la scriventi.

The colours that are visible in the rendering are just illustrative and can be modified. The graphic design as well is illustrative, and customers are compelled to verify the equipment's real feasibility before finalizing the order. We do not accept claims for similar themes.

PIANTA ANTITRAUMA IN GOMMA / RUBBER IMPACT ABSORBING SURFACE PLAN

Altezza di caduta / Fall height (cm): **<100** metri quadri / square meters : **11**

Area libera da impedimenti / Obstacle-free area:

gomma minima se la struttura è installata con area libera e prato o terreno naturale.
nel caso di installazione su materiale duro non resiliente (es: cemento o asfalto) l'area in gomma va aumentata di 50 cm. per ogni lato nel senso di oscillazione.
*Minimum rubber surfacing in the case where the structure is installed with free space and on grass or natural ground.
In the case of installation on hard, non-resilient material (e.g. concrete or asphalt), the rubber surfacing area shall be increased by 50 cm on each side in the direction of the swing movement.

(nessun cordolo, oggetto o dislivello / no curbs, objects or uneven surfaces)
Minimo / Minimum: prato o terreno naturale / lawn or natural terrain

All'interno dell'area di impatto non deve essere presente nessun oggetto, ostacolo o dislivello /
No object, obstacle or unevenness shall be present within the impact area.

Origine/Source

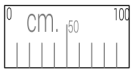

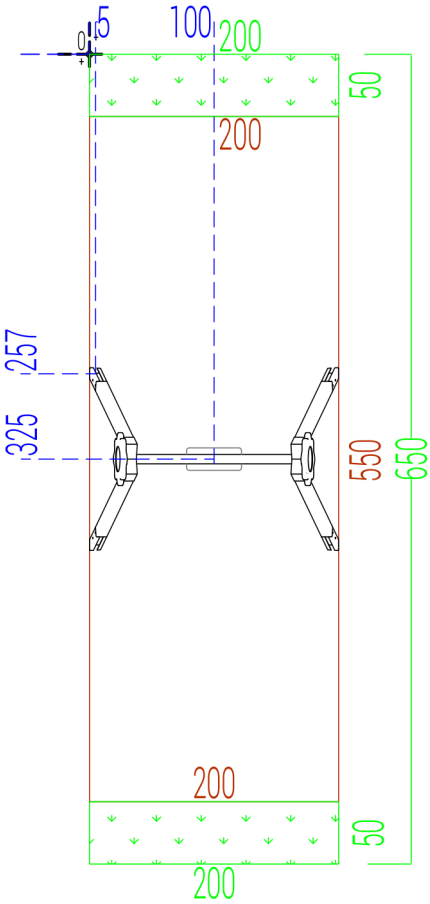

! IN CASO DI ANTITRAUMA COLATO:
L'applicazione del materiale antitrauma colato deve garantire uno spessore uniforme su tutta la superficie di impatto.
Per approfondimenti consultare la scheda sul posizionamento dei cordoli dettagliata in allegato.

Origine/Source

NOTA PER STRUTTURE COUNTRY : per la natura irregolare del materiale stesso utilizzato tutte le misure su tale documento sono da ritenersi indicative / NOTE FOR COUNTRY STRUCTURES: due to the irregular nature of the material itself used, all measurements on this document are to be considered as indicative

modifiche / modified				scala/scale:	misure in / dimensions in : cm.	HOLZHOF
nr	data/date	pos	descrizione/description	aut		PIANTA ANTITRAUMA IN GOMMA / RUBBER IMPACT ABSORBING SURFACE PLAN
						codice/code: xsal31b
						Mezzolombardo (TN): 16/10/2025
						eseguito da / operator: ufficio tecnico

tolleranze generali applicate / general tolerances :

- sezione/diametro legname impregnato 0.5 (cm) ±
- lunghezza legname impregnato 1% (lungh. totale) ±
- lavorazioni legname impregnato 0.2 (cm) ±
- componenti in metallo 1 (mm) ±
- componenti in materiali plastici 1.5 (mm) ±

- section/diameter of treated wood 0.5 (cm) ±
- length of treated wood 1% (on the total length) ±
- processing on treated wood 0.2 (cm) ±
- metal elements 1 (mm) ±
- plastic elements 1.5 (mm) ±

le colorazioni dei componenti raffigurati sono solo indicative e potranno variare a noi/ discrezione. Il presente elaborato grafico è da ritenersi indicativo. La sua reale fattibilità deve essere preventivamente verificata in loco prima della conferma d' ordine. Nessuna responsabilità pertanto sarà da attribuirsi alla scrivente.

The colours that are visible in the rendering are just illustrative and can be modified. The graphic design as well is illustrative, and customers are compelled to verify the equipment's real feasibility before finalizing the order. We do not accept claims for similar themes.

PIANTA ANTITRAUMA SFUSO / LOOSE-FILL IMPACT-ABSORBING SURFACE PLAN

Spessore antitrauma sfuso / Loose-fill surface thickness (cm): 30
Superficie / Area (sq.m):
Area libera da impedimenti / Obstacle-free area:

containment kerbs MUST BE POSITIONED OUTSIDE the designated impact area.
Eventuali cordoli di contenimento DEVONO ESSERE POSIZIONATI ESTERNAMENTE ALL' AREA DI IMPATTO INDICATA. Any shall be present within the impact area.
All'interno dell'area di impatto non deve essere presente nessun oggetto, ostacolo o dislivello / No object, obstacle or unevenness uneven surfaces)
Minimo / Minimum: prato o terreno naturale / lawn or natural terrain (nessun cordolo, oggetto o dislivello / no curbs, objects or

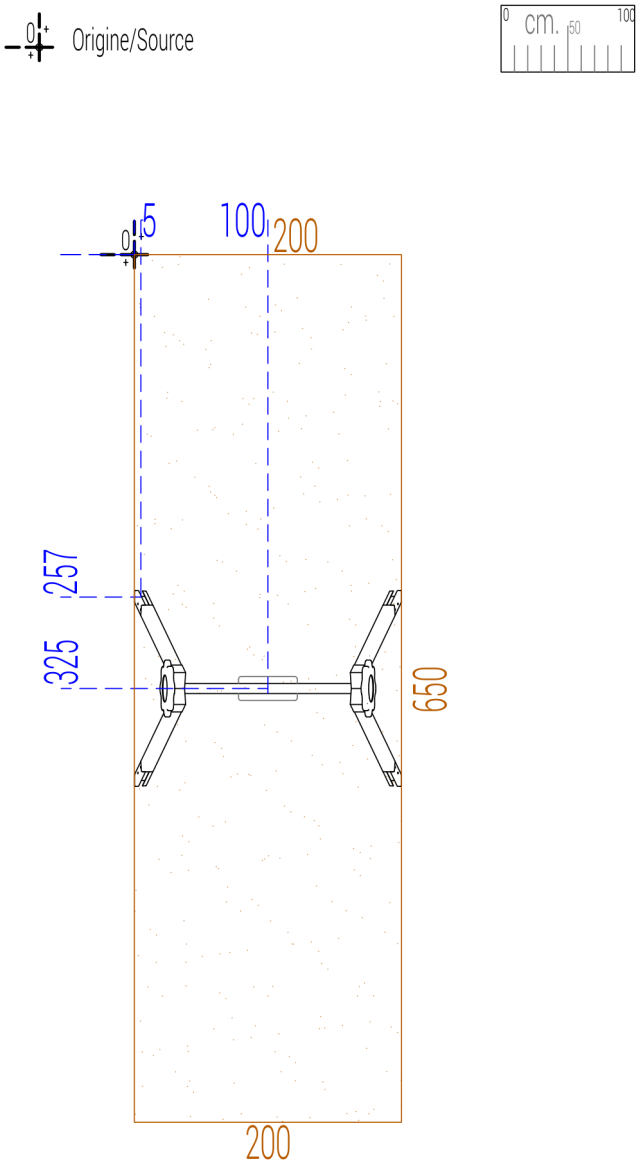

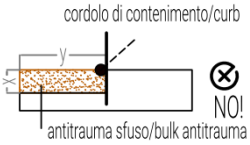

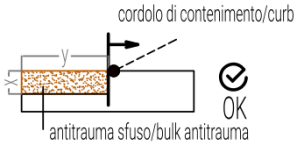

CORDOLO DI CONTENIMENTO / CONTAINMENT CURB

■ In caso di cordolo in Robinia non uniforme, mantenerlo esternamente all'area di impatto / In case of non-uniform Robinia curb, keep it outside the impact area

ANTITRAUMA COLATO / CAST RUBBER IMPACT SURFACE

✔ Lo strato antitrauma colato deve garantire spessore uniforme su tutta l'area di impatto / The poured anti-trauma layer must ensure uniform thickness across the entire impact area

■ Per maggiori dettagli, consultare la scheda di posizionamento cordoli allegata / See the attached curb positioning detail sheet for further information

modifiche / modified				scala/scale:	misure in / dimensions in : cm.		HOLZHOF
nr	data/date	pos	descrizione/description	aut	tolerance general applicate / general tolerances:	le colorazioni dei componenti raffigurati sono solo indicative e potranno variare a ns/ discrezione. Il presente elaborato grafico è da ritenersi indicativo. La sua reale fattibilità deve essere preventivamente verificata in loco prima della conferma d' ordine. Nessuna responsabilità pertanto sarà da attribuirsi alla scriventi. The colours that are visible in the rendering are just illustrative and can be modified. The graphic design as well is illustrative, and customers are compelled to verify the equipment's real feasibility before finalizing the order. We do not accept claims for similar themes.	PIANTA ANTITRAUMA IN GOMMA / RUBBER IMPACT ABSORBING SURFACE PLAN
					○ sezione/diametro legname impregnato 0.5 (cm) ± ○ lunghezza legname impregnato 1% (lungh. totale) ± ○ lavorazioni legname impregnato 0.2 (cm) ± ○ componenti in metallo 1 (mm) ± ○ componenti in materiali plastici 1.5 (mm) ± ○ section/diameter of treated wood 0.5 (cm) ± ○ length of treated wood 1% (on the total length) ± ○ processing on treated wood 0.2 (cm) ± ○ metal elements 1 (mm) ± ○ plastic elements 1.5 (mm) ±			codice/code	xsal31b
							Mezzolombardo (TN)	16/10/2025
							eseguito da / operator	ufficio tecnico