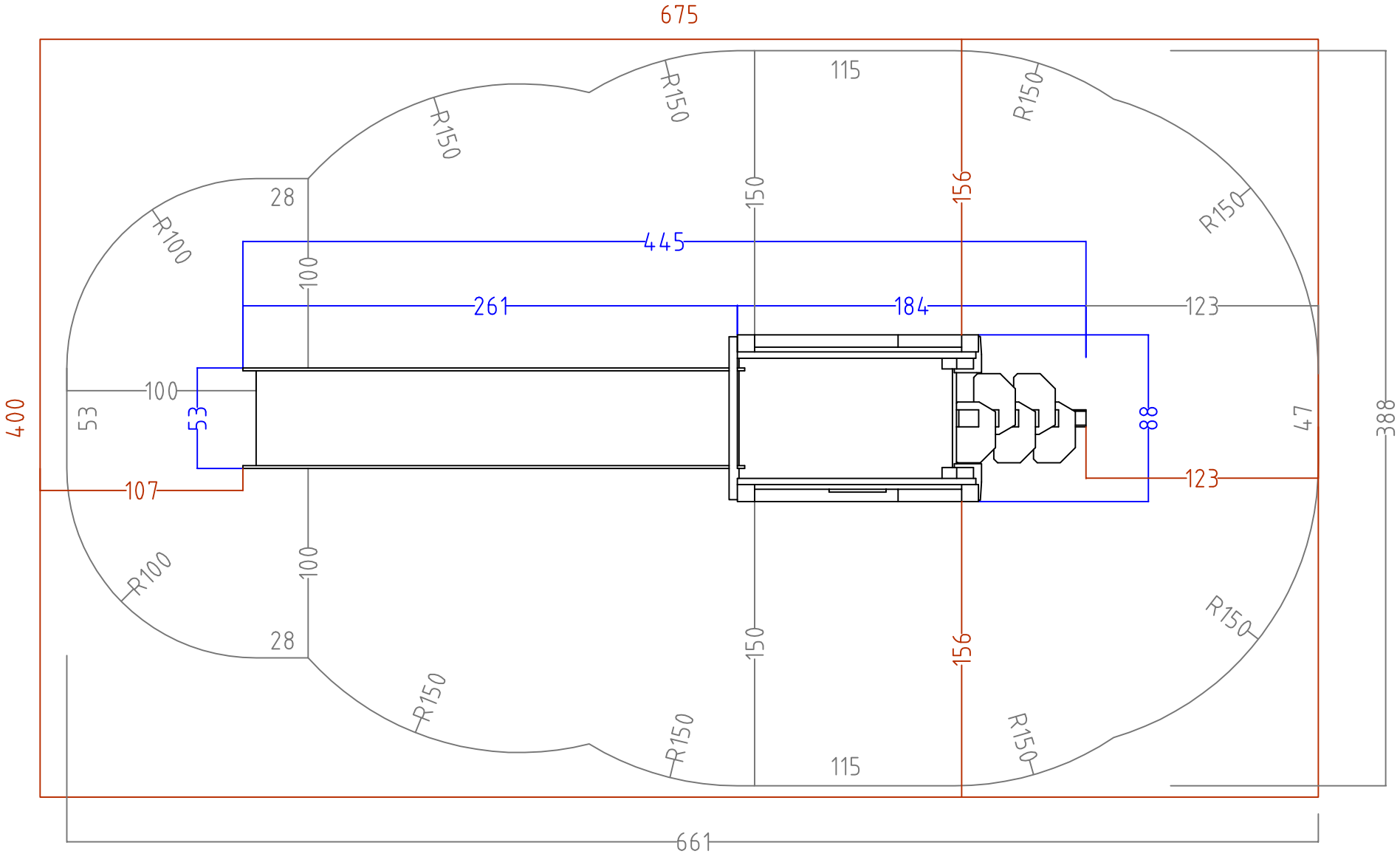

area sicurezza e antitrauma sfuso 21.00 mq

area gomma antitrauma 27.00 mq

registrazioni modifiche				scala 1:	Le misure del disegno sono espresse in cm	HOLZHOF
n°	data	pos	descrizione	firma	Tolleranze generali applicate:	denom: pianta sicurezza
01	09.12.13		modifica codice		* Sezione/diametro legname impregnato ± 0.5 (cm) * Lunghezza legname impregnato ±1% (lungh. totale) * Lavorazioni legname impregnato ±0.2 (cm) * Componenti in metallo ±1 (mm) * Componenti in materiali plastici ±1.5 (mm)	n.dis: 4607 — n.cod: xka144
						luogo: Mezzolombardo — data: 18.07.12
						esecuzione/verifica/approvazione firma: