PIANTA SICUREZZA AREA DI IMPATTO / SAFETY PLAN IMPACT AREA

Area libera per la struttura / Free area for structure : **246x530**

Nota di sicurezza / Safety note: Le aree di impatto delle diverse strutture non devono sovrapporsi tra loro. / The impact areas of different structures must not overlap with each other.

NOTA PER STRUTTURE COUNTRY : per la natura irregolare del materiale stesso utilizzato tutte le misure su tale documento sono da ritenersi indicative / NOTE FOR COUNTRY STRUCTURES: due to the irregular nature of the material itself used, all measurements on this document are to be considered as indicative

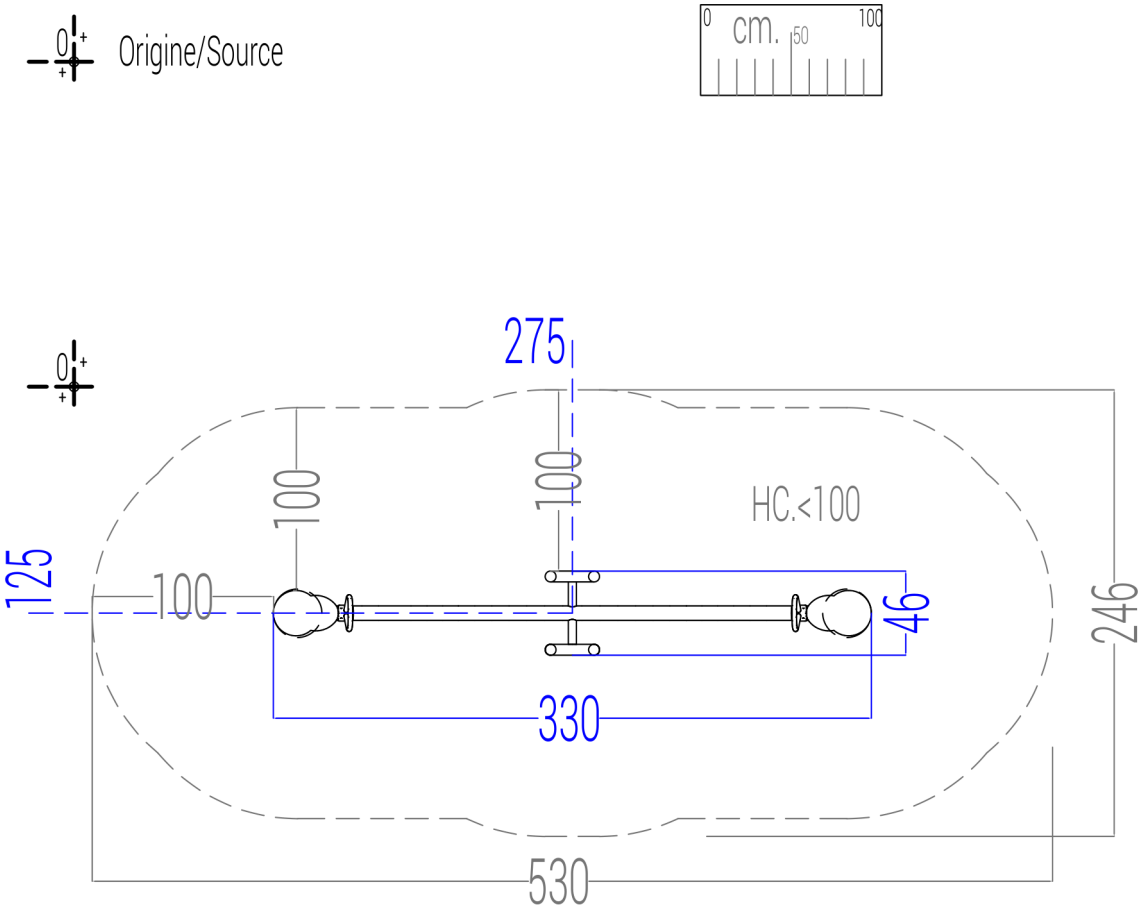

modifiche / modified				scala/scale:	misure in / dimensions in : cm.	HOLZHOF
nr	data/date	pos	descrizione/description	aut		PIANTA SICUREZZA AREA DI IMPATTO / SAFETY PLAN IMPACT AREA
						codice/code: xcd30
						Mezzolombardo (TN): 12/09/2025
						eseguito da / operator: ufficio tecnico

tolleranze generali applicate / general tolerances :

- sezione/diametro legname impregnato 0.5 (cm) ±
- lunghezza legname impregnato 1% (lungh. totale) ±
- lavorazioni legname impregnato 0.2 (cm) ±
- componenti in metallo 1 (mm) ±
- componenti in materiali plastici 1.5 (mm) ±

- section/diameter of treated wood 0.5 (cm) ±
- length of treated wood 1% (on the total length) ±
- processing on treated wood 0.2 (cm) ±
- metal elements 1 (mm) ±
- plastic elements 1.5 (mm) ±

le colorazioni dei componenti raffigurati sono solo indicative e potranno variare a ns/ discrezione. Il presente elaborato grafico è da ritenersi indicativo. La sua reale fattibilità deve essere preventivamente verificata in loco prima della conferma d' ordine. Nessuna responsabilità pertanto sarà da attribuirsi alla scriventi.

The colours that are visible in the rendering are just illustrative and can be modified. The graphic design as well is illustrative, and customers are compelled to verify the equipment's real feasibility before finalizing the order. We do not accept claims for similar themes.

PIANTA SCAVI / EXCAVATION PLAN

il simbolo accanto segna la posizione del centro scavo, per le sezioni consultare le schede allegate/ The excavation center is marked with a cross symbol on plan. For depth and section details, refer to the attached drawings.

NOTA PER STRUTTURE COUNTRY : per la natura irregolare del materiale stesso utilizzato tutte le misure su tale documento sono da ritenersi indicative / NOTE FOR COUNTRY STRUCTURES: due to the irregular nature of the material itself used, all measurements on this document are to be considered as indicative

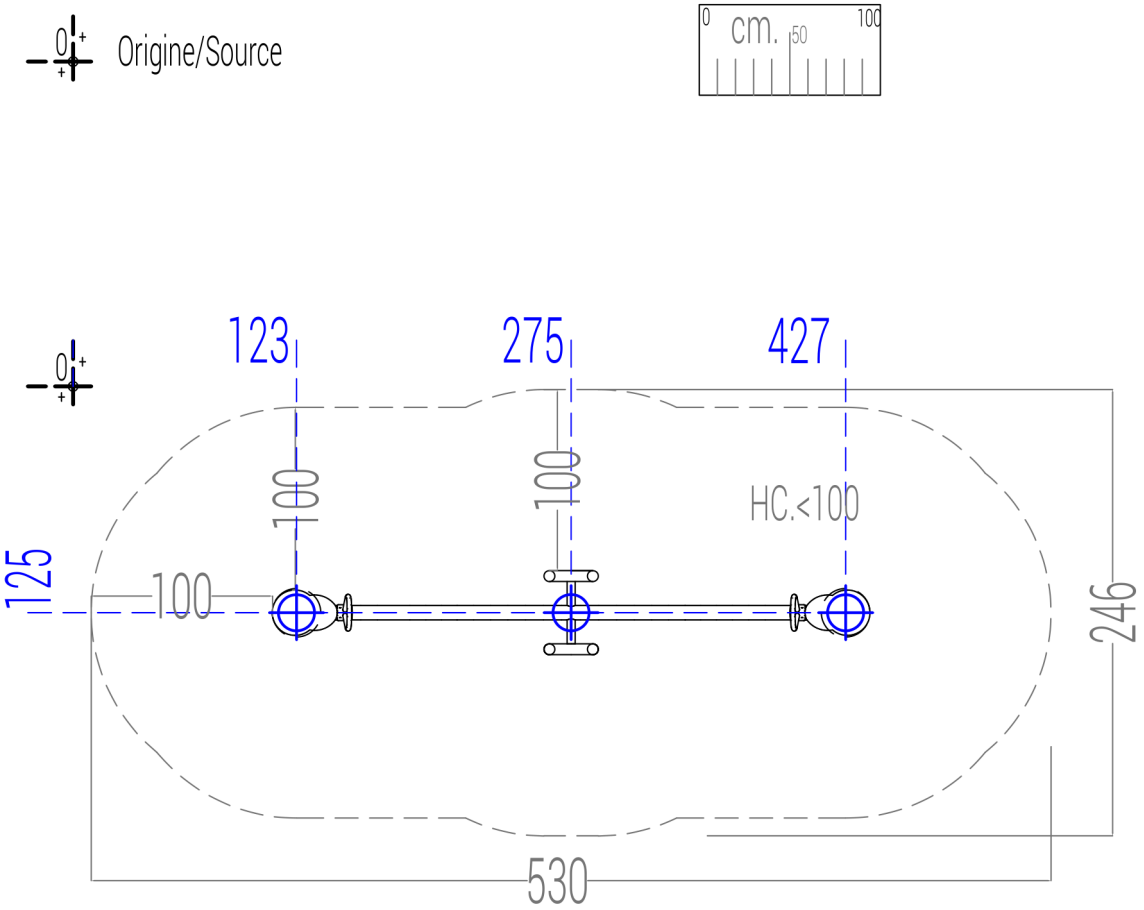

modifiche / modified				scala/scale:	misure in / dimensions in : cm.	HOLZHOF
nr	data/date	pos	descrizione/description	aut		PIANTA SCAVI / EXCAVATION PLAN
						codice/code: xcd30
						Mezzolombardo (TN): 12/09/2025
						eseguito da / operator: ufficio tecnico

tolleranze generali applicate / general tolerances :

- sezione/diametro legname impregnato 0.5 (cm) ±
- lunghezza legname impregnato 1% (lungh. totale) ±
- lavorazioni legname impregnato 0.2 (cm) ±
- componenti in metallo 1 (mm) ±
- componenti in materiali plastici 1.5 (mm) ±

- section/diameter of treated wood 0.5 (cm) ±
- length of treated wood 1% (on the total length) ±
- processing on treated wood 0.2 (cm) ±
- metal elements 1 (mm) ±
- plastic elements 1.5 (mm) ±

le colorazioni dei componenti raffigurati sono solo indicative e potranno variare a nro/ discrezione. Il presente elaborato grafico è da ritenersi indicativo. La sua reale fattibilità deve essere preventivamente verificata in loco prima della conferma d' ordine. Nessuna responsabilità pertanto sarà da attribuirsi alla scriventi.

The colours that are visible in the rendering are just illustrative and can be modified. The graphic design as well is illustrative, and customers are compelled to verify the equipment's real feasibility before finalizing the order. We do not accept claims for similar themes.

PIANTA ANTITRAUMA IN GOMMA / RUBBER IMPACT ABSORBING SURFACE PLAN

Altezza di caduta / Fall height (cm): **<100** metri quadri / square meters : **13.75**

Area libera da impedimenti / Obstacle-free area:

*gomma minima se la struttura è installata con area libera e prato o terreno naturale per 200 cm davanti a gli scivoli/*minimum rubber if the structure is installed with an open area and lawn or natural terrain for 200 cm in front of the slides.

(nessun cordolo, oggetto o dislivello / no curbs, objects or uneven surfaces)
Minimo / Minimum: prato o terreno naturale / lawn or natural terrain

All'interno dell'area di impatto non deve essere presente nessun oggetto, ostacolo o dislivello /
No object, obstacle or unevenness shall be present within the impact area.

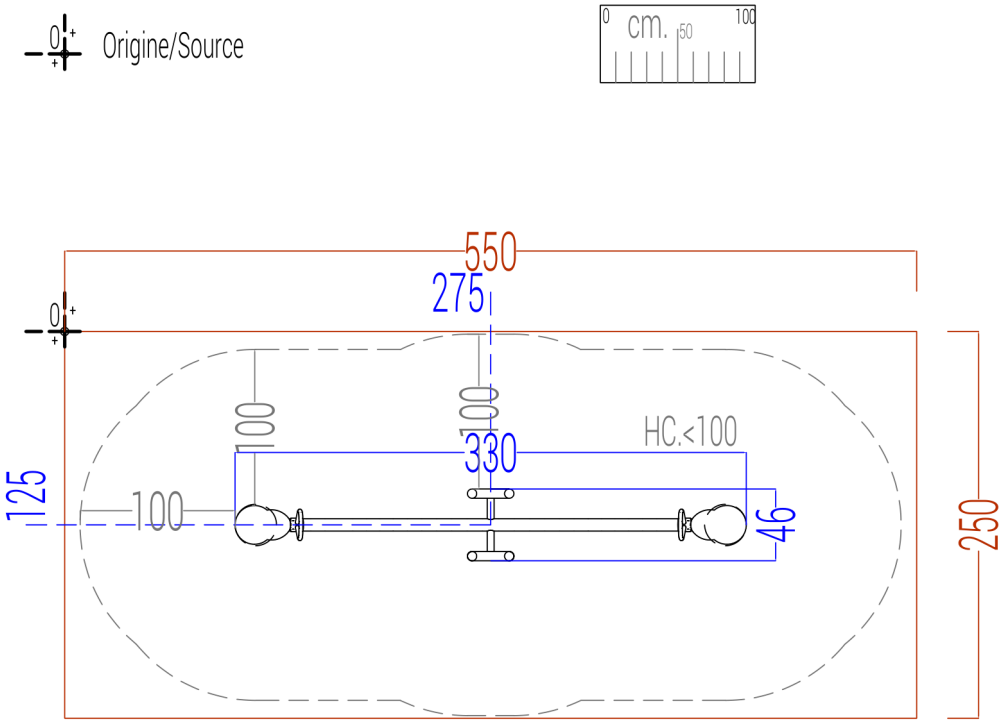

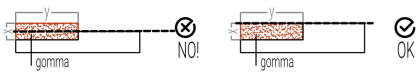

! IN CASO DI ANTITRAUMA COLATO:
L'applicazione del materiale antitrauma colato deve garantire uno spessore uniforme su tutta la superficie di impatto.
Per approfondimenti consultare la scheda sul posizionamento dei cordoli dettagliata in allegato.

Origine/Source

NOTA PER STRUTTURE COUNTRY : per la natura irregolare del materiale stesso utilizzato tutte le misure su tale documento sono da ritenersi indicative / NOTE FOR COUNTRY STRUCTURES: due to the irregular nature of the material itself used, all measurements on this document are to be considered as indicative

modifiche / modified				scala/scale:	misure in / dimensions in : cm.	HOLZHOF
nr	data/date	pos	descrizione/description	aut		PIANTA ANTITRAUMA IN GOMMA / RUBBER IMPACT ABSORBING SURFACE PLAN
						codice/code: xcd30
						Mezzolombardo (TN): 12/09/2025
						eseguito da / operator: ufficio tecnico

tolleranze generali applicate / general tolerances:

- sezione/diametro legname impregnato 0.5 (cm) ±
- lunghezza legname impregnato 1% (lungh. totale) ±
- lavorazioni legname impregnato 0.2 (cm) ±
- componenti in metallo 1 (mm) ±
- componenti in materiali plastici 1.5 (mm) ±

- section/diameter of treated wood 0.5 (cm) ±
- length of treated wood 1% (on the total length) ±
- processing on treated wood 0.2 (cm) ±
- metal elements 1 (mm) ±
- plastic elements 1.5 (mm) ±

le colorazioni dei componenti raffigurati sono solo indicative e potranno variare a noi/ discrezione. Il presente elaborato grafico è da ritenersi indicativo. La sua reale fattibilità deve essere preventivamente verificata in loco prima della conferma d' ordine. Nessuna responsabilità pertanto sarà da attribuirsi alla scriventi.

The colours that are visible in the rendering are just illustrative and can be modified. The graphic design as well is illustrative, and customers are compelled to verify the equipment's real feasibility before finalizing the order. We do not accept claims for similar themes.