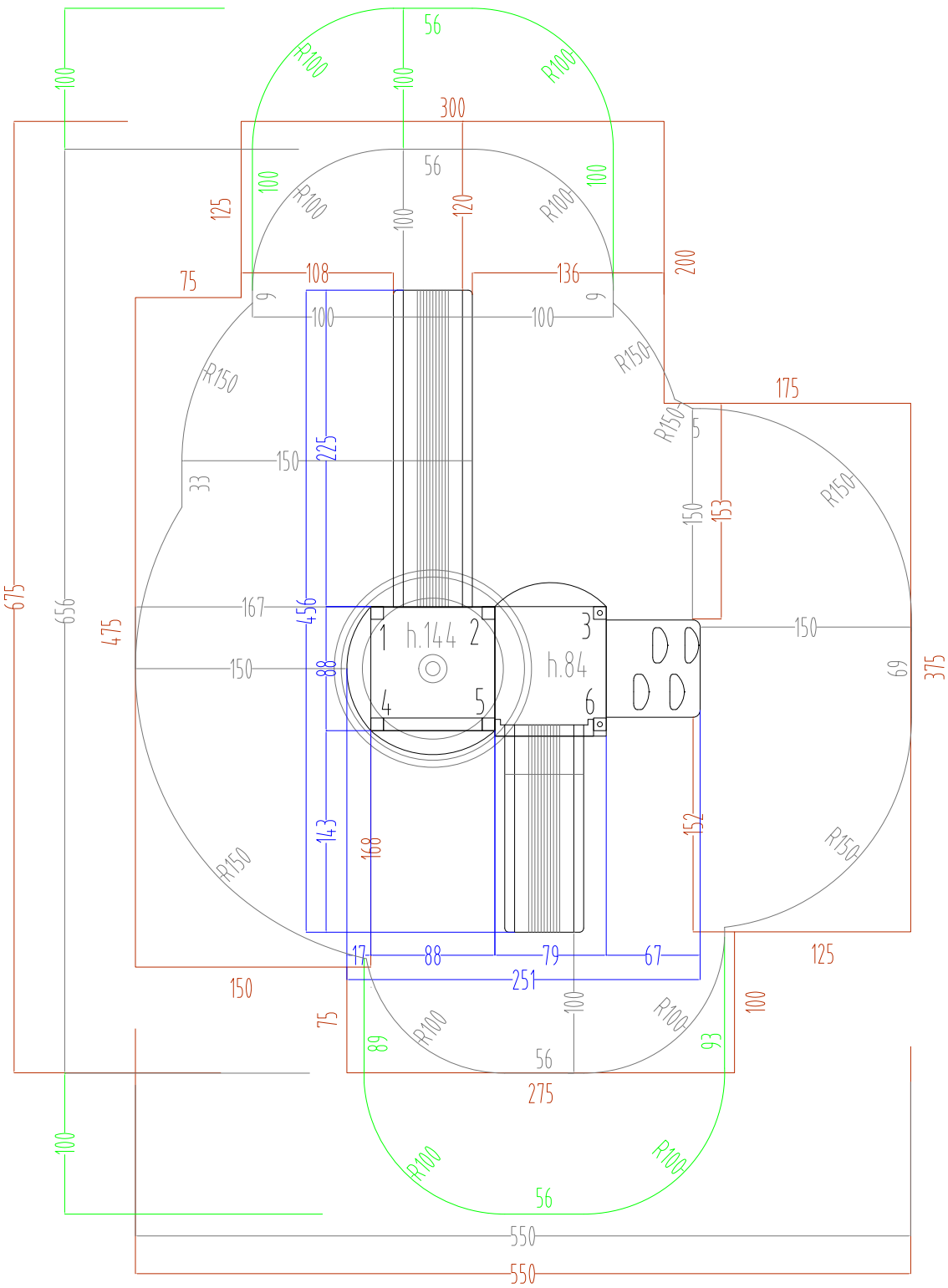

area sicurezza/security area 25.5 m^2

UNI EN 1177 : a norma richiesti mq.30.5 antitrauma sp. mm.45
UNI EN 1177 : this norm request 30.5 square meters of safety matting, thickness 45 mm.

area libera da impedimenti (scivoli tipo 1 prato o terreno naturale richiesto)
free of obstacles area (for slides type 1 grass or natural soil is required)

modifiche / amendments :				scala / scale : –	misure espresse in / dimensions are estabilished in : cm.	HOLZHOF
nr°	data/date	pos	descrizione/description	firma sign		denom. / name : pianta sicurezza / security plant
01						nr. dis. / draft nr. : 4013 — codice / code : xa205
02						luogo / place : Mezzolombardo — data / date : 16/01/22
03						esecuzione/verifica/ approvazione : creafed/checked/approved by :
03						

tolleranze generali applicate / general tolerances :
- sezione/diametro legname impregnato ± 0.5 (cm)
- lunghezza legname impregnato ± 1% (lungh. totale)
- lavorazioni legname impregnato ± 0.2 (cm)
- componenti in metallo ± 1 (mm)
- componenti in materiali plastici ± 1.5 (mm)

- section/diameter of treated wood ± 0.5 (cm)
- length of treated wood ± 1% (on the total length)
- processing on treated wood ± 0.2 (cm)
- metal elements ± 1 (mm)
- plastic elements ± 1.5 (mm)

le colorazioni dei componenti raffigurati sono solo indicative e potranno variare a ns/ discrezione. Il presente elaborato grafico è da ritenersi indicativo. La sua reale fattibilità deve essere preventivamente verificata in loco prima della conferma d' ordine. Nessuna responsabilità pertanto sarà da attribuirsi alla scrivente.
The colours that are visible in the rendering are just illustrative and can be modified. The graphic design as well is illustrative, and customers are compelled to verify the equipment's real feasibility before finalizing the order. We do not accept claims for similar themes.